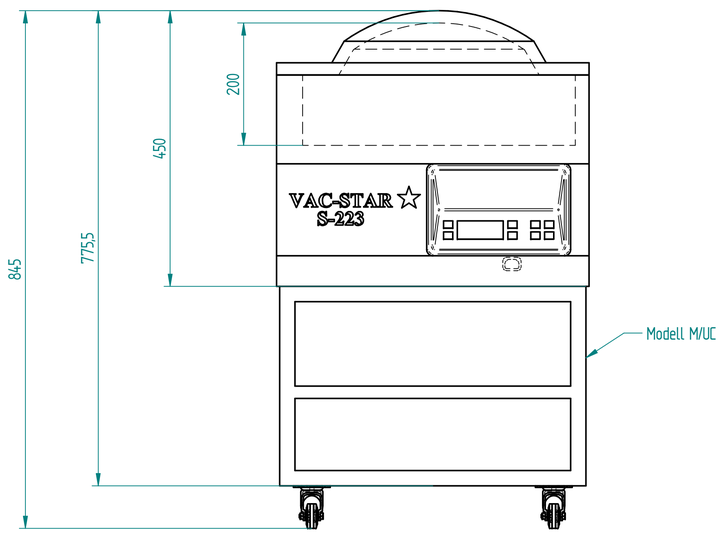
845
775,5
450
200
VAC-STAR
S-223
Modell M/UC

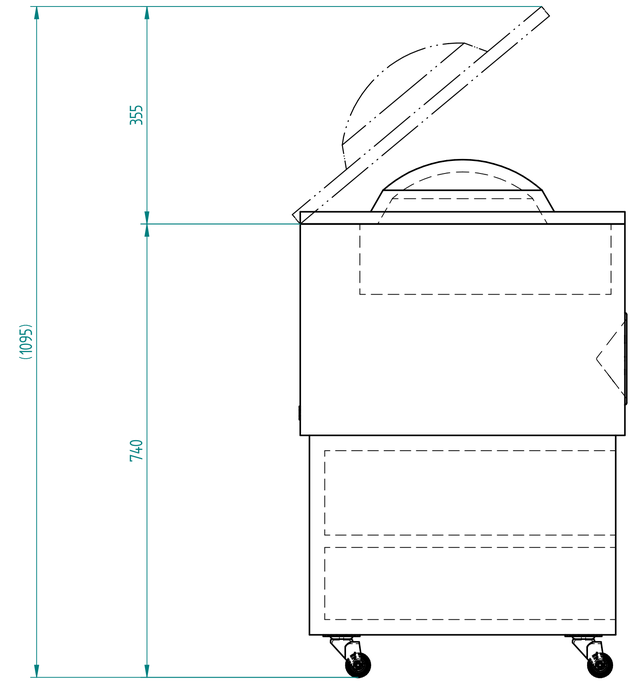
(1095)
740
355

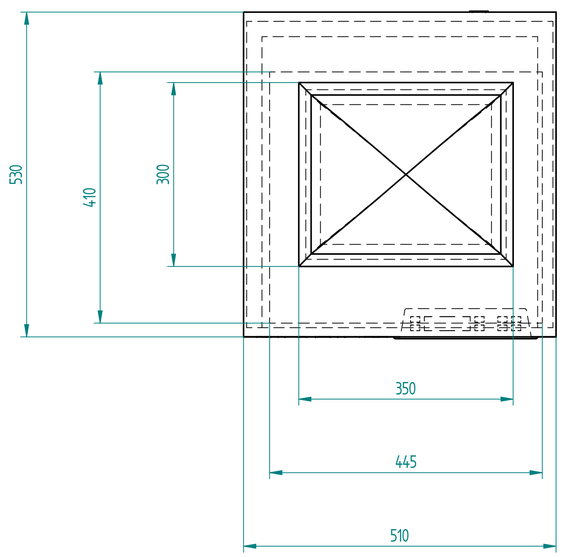
530
410
300
350
445
510

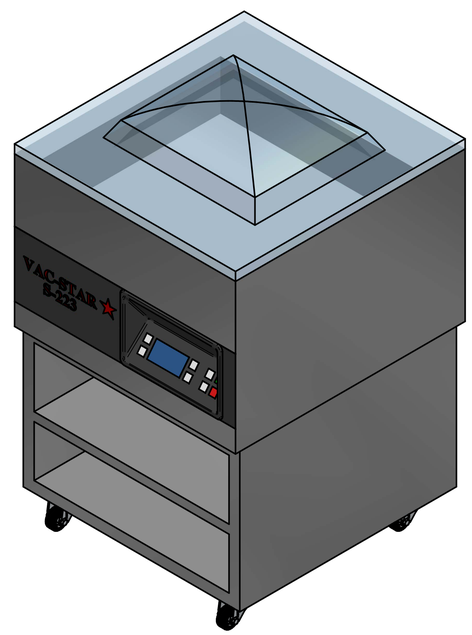
VAC-STAR
S-223