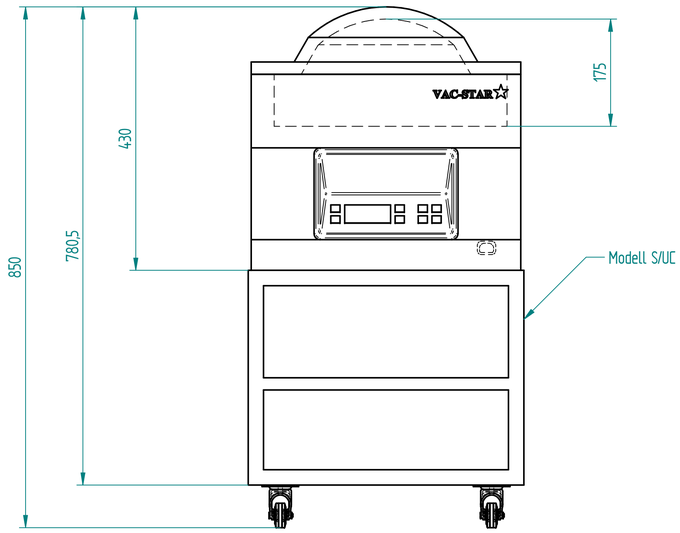
850
780,5
430
175
VAC-STAR
Modell S/UC

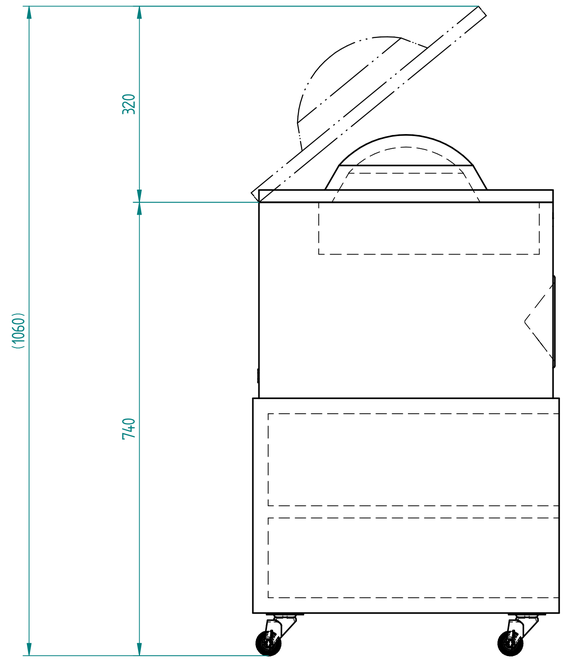
(1060)
320
740

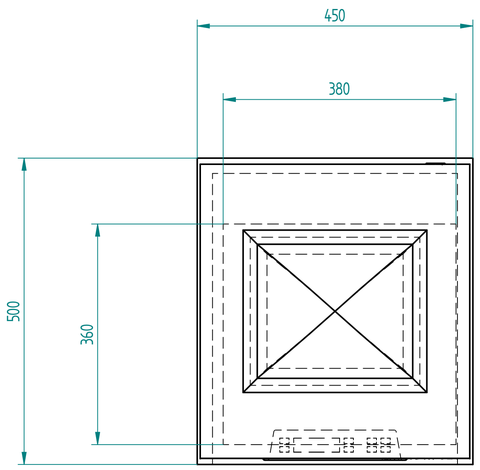
450
380
500
360