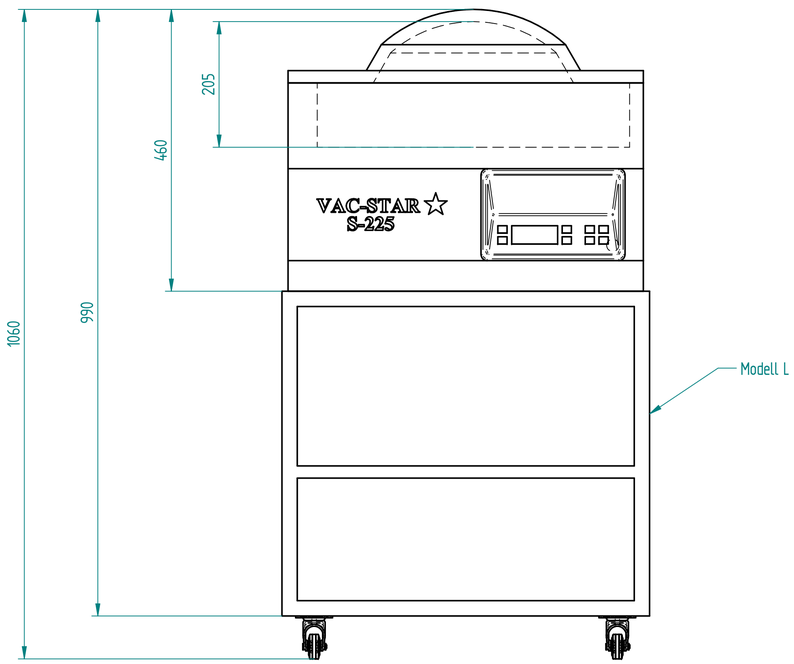
1060
990
460
205
VAC-STAR
S-225
Modell L

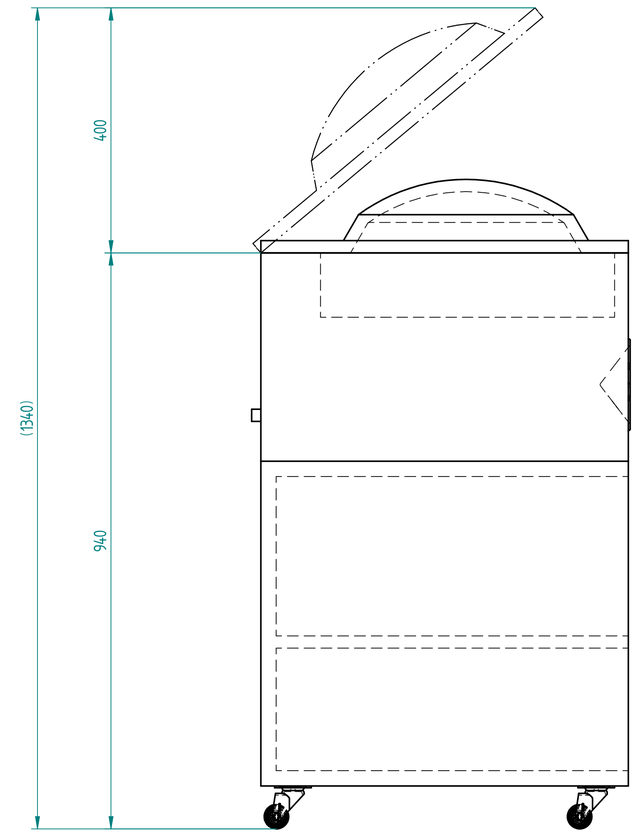
400
(1340)
940

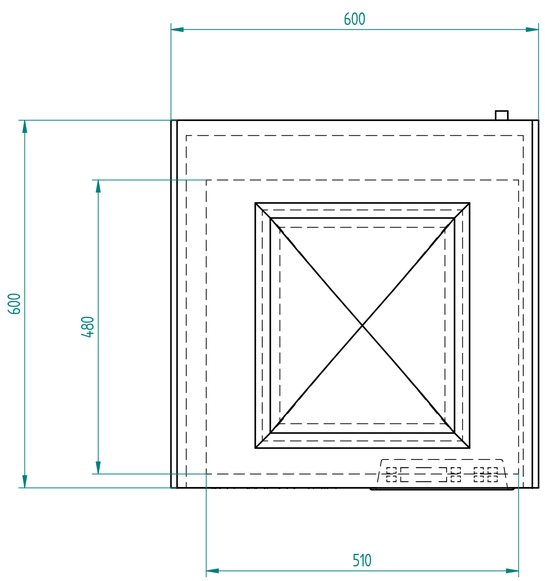
600
600
480
510

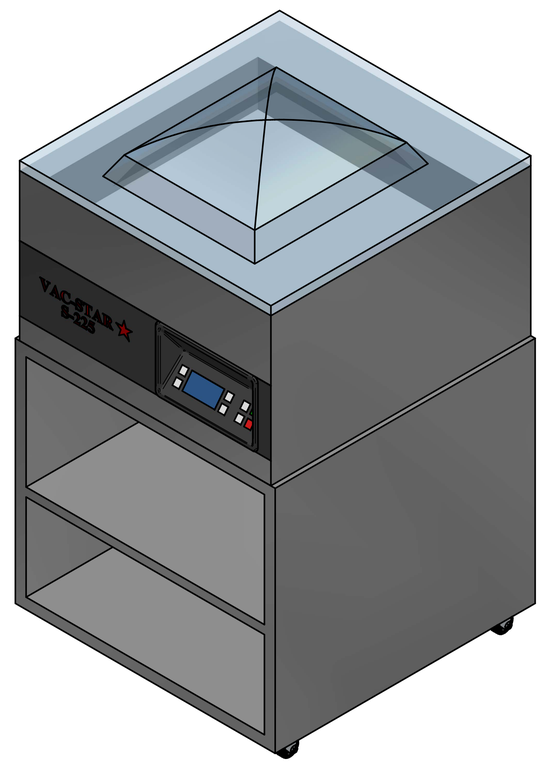
VAC-STAR
S-225