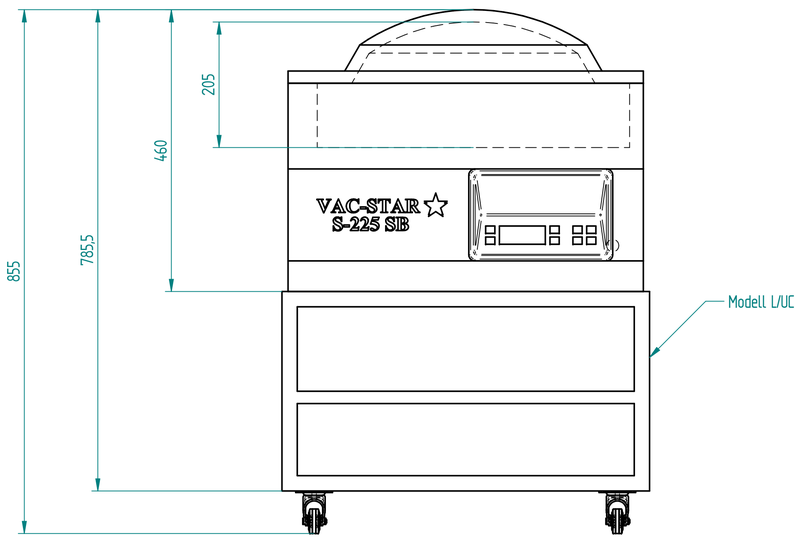
855
785,5
460
205
VAC-STAR
S-225 SB
Modell L/UC

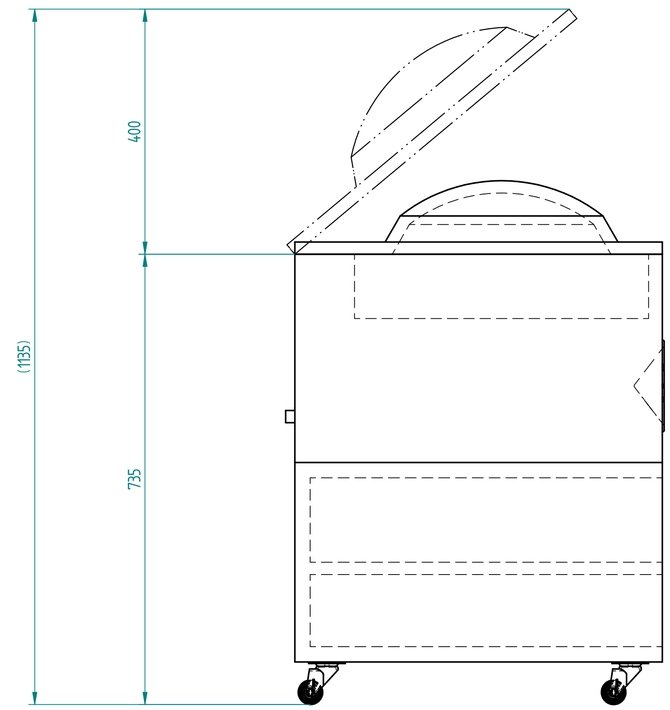
(1135)
400
735

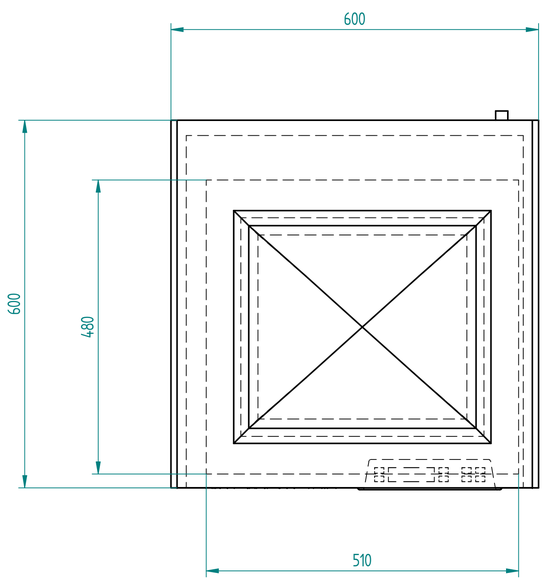
600
600
480
510

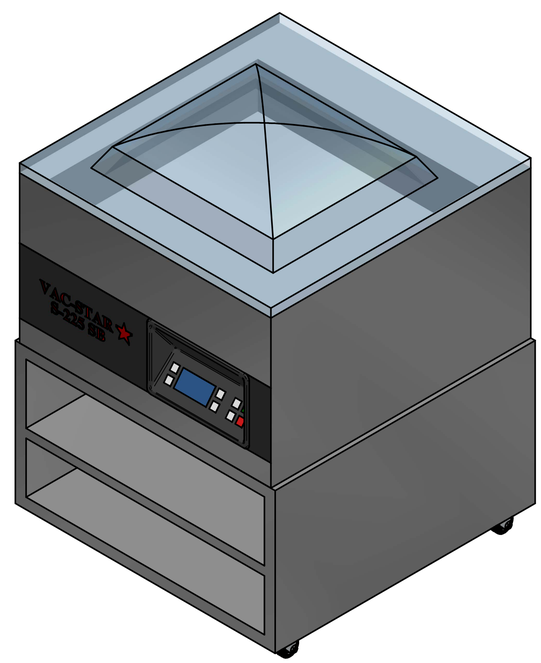
VAC-STAR
S-225 SB